

Model: IPED1

Versie: NL01.0

Fabrikant

Naam: Guangdong Jinme Medical Technology Co., Ltd.
Adres: nr. 301, 401 en 501, gebouw 3, Wanyang Kexing Park, nr. 84 Taoyuan East Road, Shishan Town, Nanhai District, 528225 Foshan, Guangdong, VOLKSREPUBLIEK CHINA
E-mail: info@jinmedental.com
Tel.: +86 757 88777979

Gemachtigde vertegenwoordiger in de EU

Naam: Jeroen van Kuijk
Handelsnaam: Pedicure-Service.nl
Adres: Hoolstraat 21 A6, 6006 SL Weert, Nederland
E-mail: Info@pedicure-service.nl
Tel.: +31 651230465

Geproduceerd in China

Auteursrecht

© 2026 Pedicure-Service.nl., Ltd. Alle rechten voorbehouden.

Voor deze handleiding wordt geen enkele expliciete of stilzwijgende garantie gegeven. Dit geldt ook voor mogelijke garanties rondom de verkoopbaarheid of geschiktheid voor een specifiek doel. Pedicure-Service.nl noch Guangdong Jinme Medical Technology Co., Ltd. is aansprakelijk voor eventuele fouten in deze handleiding. Daarnaast zijn wij niet verantwoordelijk voor gevolgschade of andere schade die voortvloeit uit het leveren, functioneren of gebruiken van dit document.

De informatie in deze handleiding kan zonder voorafgaande kennisgeving worden gewijzigd. Hoewel de tekst zorgvuldig is samengesteld, kunnen wij niet garanderen dat het document volledig foutloos is. Mocht u onjuistheden tegenkomen, neem dan contact met ons op.

Niets uit dit document mag worden gefotokopieerd, gereproduceerd of gewijzigd zonder voorafgaande schriftelijke toestemming van Pedicure-Service.nl en/of Guangdong Jinme Medical Technology Co., Ltd.. Het is daarnaast niet toegestaan om deze informatie in welke vorm dan ook — elektronisch of op papier — over te dragen aan derden.

Classificaties van het apparaat *5*

Voorzorgsmaatregelen bij gebruik *7*

1. Inhoud van de verpakking 7

2. Toepassingsgebied en beoogde gebruikers 7

3. Technische Specificaties 8

3.1. Voedingsadapter 8

3.2. MicroMotor 8

3.3.Bedieningseenheid 8

3.4. Glasvezelverlichting (LED) 8

3.5. Lucht- en Watertoevoer 9

4. Opbouw en montage 10

4.1. Identificatie van de onderdelen 10

4.2. Aansluiten van onderdelen 11

4.2.1. Montage van de externe compressor 11

4.2.2. Aansluiten van de voeding 11

4.2.3. Motor/motorkabel aansluiten en loskoppelen 11

4.2.4. Motor/handstuk aansluiten en loskoppelen 12

5. Gebruiksaanwijzing 13

6. Reiniging en onderhoud 14

6.1. O-ringen vervangen 15

7. Reiniging en desinfectie 16

8. Storingsmeldingen 17

9. Service na verkoop 17

10. Afvoer van het product 17

11. Garantie 17

12. Symbolen en markeringen 18

13. Informatie over elektromagnetische compatibiliteit (EMC) 18

14. Elektrisch aansluitschema 19

15. Opslag en vervoer 19

Classificaties van het apparaat

Classificatie naar bescherming tegen elektrische schokken: (bedieningseenheid: IPX0; voetschakelaar: IPX6)

- **Bescherming tegen elektrische schokken:** Het apparaat valt onder **Klasse II** . De bedieningseenheid heeft een **IPX0-classificatie** (niet waterdicht), terwijl de voetschakelaar een **IPX6-classificatie** heeft (beschermd tegen krachtige waterstralen).
- **Veiligheid bij mengsels:** Dit apparaat is **niet geschikt** voor gebruik in omgevingen met ontvlambare mengsels vermengd met lucht, zuurstof of lachgas.
- **Bedrijfsmodus:** Het apparaat is ontworpen voor **continu gebruik** met een maximale duur van **40 minuten**.

Aanduiding van veiligheidsmaatregelen en gevaren

■ Lees vóór gebruik de volgende veiligheidsmaatregelen zorgvuldig door om een correcte werking van het product te waarborgen.
■ Let op de gevarenclassificatie om letsel bij uzelf of anderen door onjuist gebruik te voorkomen. De onderstaande punten zijn ingedeeld naar de ernst van het mogelijke gevaar en/of de schade. Alle punten hebben betrekking op de veiligheid en moeten zorgvuldig worden gelezen en strikt worden opgevolgd.

Classificatie	Ernst van mogelijk gevaar of mogelijke schade
⚠ **WAARSCHUWING**	Duidt op gevaren die persoonlijk letsel of materiële schade kunnen veroorzaken.
⚠ **LET OP**	Duidt op gevaren die geringe tot ernstige materiële schade kunnen veroorzaken.
OPMERKING	Duidt op voorzorgsmaatregelen die voor een veilig gebruik moeten worden nageleefd.

⚠ WAARSCHUWING
· Sluit dit apparaat aan op een geaard elektriciteitsnet om het risico op een elektrische schok te voorkomen. · Steek de stekker niet met natte handen in het stopcontact en trek deze er evenmin met natte handen uit. · Voorkom dat water of andere vloeistoffen met de bedieningselementen in aanraking komen; dit kan kortsluiting en een elektrische schok veroorzaken. · Steek de stekker voorzichtig in het stopcontact en trek deze er voorzichtig uit. · Gebruik het apparaat niet in ruimten met explosiegevaar of in de buurt van ontvlambare stoffen.

⚠ WAARSCHUWING

· Gebruik een geaard stopcontact om elektrische schokken te voorkomen.
· Let goed op trillingen, oververhitting, ongebruikelijke geluiden en andere afwijkingen. Stop onmiddellijk als vóór of tijdens het gebruik een afwijking wordt vastgesteld. Gebruik voor de adapter altijd zekeringen met de voorgeschreven waarde.
· Schakel het apparaat bij rookontwikkeling, een brandlucht of een andere afwijking onmiddellijk uit, trek de stekker uit het stopcontact en neem zo snel mogelijk contact op met een erkende servicepartner.

⚠ LET OP

· Voer geen onderhoud uit aan de hoofdeenheid, motor of het voetpedaal terwijl een cliënt wordt behandeld. Schakel het apparaat vóór onderhoud altijd uit.
· Gebruik de snelkoppeling voor externe luchtdruk uitsluitend bij een inlaatluchtdruk lager dan 0,6 MPa/ 6 Bar; er wordt geen externe watertoevoer aangesloten.
· Gebruik geen luchtdruk hoger dan 0,6 MPa/ 6 Bar. De normale bedrijfsdruk bedraagt 0,3 MPa/3 Bar of minder.
· Gebruik het apparaat uitsluitend met een adapter ingangsspanning van 100–240 V AC (uitgangsspanning 32 V DC).
· Plaats het apparaat op een ruime, vlakke ondergrond. Plaats het niet in een hoek waar de voedingskabel of de aan-uitschakelaar moeilijk bereikbaar is.
· De veiligheid van de cliënt staat voorop. Gebruik dit product altijd zorgvuldig.
· Sluit alle onderdelen zorgvuldig aan. Een onjuiste aansluiting kan leiden tot een defect, waterlekkage of luchtlekkage. Bescherm het product tegen harde stoten en laat het vooral niet vallen; dit kan storingen veroorzaken.
· Gebruik bij aansluiten van externe luchtdruk op dit product uitsluitend handstukslangen conform ISO 9168, type B (Midwest, 4-gaats) of type C (verlichte ISO-standaard, 4-gaats).
Dit product werkt normaal bij een temperatuur van 0–40 °C, een relatieve luchtvochtigheid van 10–85% en een luchtdruk van 700–1060 hPa, mits de bedieningselementen niet met waterdruppels in aanraking komen. Gebruik buiten deze omstandigheden kan storingen veroorzaken.
· Buig of verdraai de waterleidingen en elektrische kabels niet bij de montage van de bedieningseenheid of motor. Oefen bij de montage geen overmatige kracht uit.
· Gebruik geen externe lucht die met stof of vocht is verontreinigd. Lucht met waterdamp of stof kan storingen of oververhitting veroorzaken.
· Sluit de Jinme iPed1-micromotor niet aan op producten van andere modellen of fabrikanten; dit kan een abnormale werking veroorzaken.
Bedieningseenheid:
· Schakel het apparaat altijd uit en trek de stekker uit het stopcontact voordat u de motor verwijdert. Pak bij het loskoppelen de motorkop vast. Trek niet aan de kabel; hierdoor kunnen draden breken of storingen ontstaan.
· Probeer een verbrande of defecte motorkabel niet te repareren, maar laat deze vervangen door een nieuwe.
· Controleer regelmatig op losse onderdelen, trillingen, ongebruikelijke geluiden en oververhitting. Voer vóór gebruik altijd een onbelaste test uit. Stop het gebruik bij de geringste afwijking en neem contact op met uw Jinme-distributeur.
· Mors geen water of andere vloeistoffen op het apparaat; dit kan kortsluiting en daardoor brand of een elektrische schok veroorzaken.
Motor en handstuk (afzonderlijk verkrijgbaar)
· Gebruik het apparaat niet continu onder hoge belasting; dit kan oververhitting veroorzaken.
· Wacht tot de motor volledig stilstaat voordat u het handstuk (afzonderlijk verkrijgbaar) verwijdert.

⚠ LET OP

· Sluit het handstuk niet aan en koppel het niet los terwijl het apparaat in werking is.
· Stel het toerental vóór gebruik altijd in binnen het toegestane bereik van het handstuk (afzonderlijk verkrijgbaar). Alleen 4-gaats-, 5-gaats- of 6-pins slangaansluitingen mogen worden aangesloten.
Vereisten voor de luchttoevoer: droog, vocht- en olievrij. Gebruik een compressor met luchtdroger. Plaats zo nodig een luchtfilter. Blaas de leidingen vóór montage met lucht door.
· Steriliseer de bedieningseenheid, adapter, motorkabel en andere onderdelen niet in een autoclaaf en stel ze niet bloot aan een andere sterilisatiemethode met hoge temperatuur.
· De gebruiker is verantwoordelijk voor de bediening en het onderhoud van het apparaat.
· De bediener is verantwoordelijk voor correct gebruik, onderhoud en inspectie van het apparaat.

OPMERKING
· Een computer of LAN-kabel in de buurt van een werkende motor of motorkabel kan storing veroorzaken. Ook radio-ontvangers in de buurt van de motor of motorkabel kunnen ruis produceren. · Schakel het apparaat na gebruik uit. Trek bij langdurige opslag de stekker uit het stopcontact en verwijder al het water uit de bedieningseenheid, handstukslang en motorkabel. · De gebruiker is verantwoordelijk voor het beheer van het gebruik, de garantie-inspecties enzovoort. · Bewaar het product in een stof-, zwavel- en zoutvrije omgeving bij -10 tot 55 °C, een relatieve luchtvochtigheid van 10–85% en een luchtdruk van 700–1060 hPa.

Voorzorgsmaatregelen bij gebruik

Lees het onderstaande vóór gebruik zorgvuldig door.
1. Dit apparaat is uitsluitend bestemd voor de in deze handleiding beschreven doeleinden. Gebruik het niet voor andere doeleinden en volg deze handleiding nauwgezet. Pedicure-Service.nl noch Guangdong Jinme Medical Technology Co., Ltd. is aansprakelijk voor ongevallen die door afwijkend of ondeskundig gebruik worden veroorzaakt.
2. Controleer vóór aansluiting op het elektriciteitsnet of de spanning binnen het bedrijfsbereik van de voedingsadapter ligt. Een onjuiste ingangsspanning kan het apparaat beschadigen en letsel bij de bediener of cliënt veroorzaken.
3. Gebruik uitsluitend originele accessoires, zoals de motor. Pedicure-Service.nl noch Guangdong Jinme Medical Technology Co., Ltd. zijn aansprakelijk voor problemen of gevaren die ontstaan door accessoires die niet door ons zijn geleverd.
4. Dit product is een elektronisch apparaat. Steek geen voorwerpen in het apparaat; dit kan een elektrische schok veroorzaken.
5. Voorkom bij de installatie van de bedieningseenheid dat de aansluit-slangen of voedingskabel in de knoop raken.
6. Voorkom dat reinigingsmiddelen of andere vloeistoffen in de bedieningseenheid of adapter terechtkomen; dit kan kortsluiting of andere problemen veroorzaken.
7. Onderbreek bij een afwijking onmiddellijk de stroomtoevoer. Wijzig circuits of onderdelen niet zonder toestemming. Demontage of wijziging kan storingen veroorzaken.
8. Schakel het apparaat na ieder gebruik uit. Laat bij langdurige opslag al het water uit het apparaat en de slangen lopen.
9. Bescherm het apparaat tegen sterke elektromagnetische storingen. Plaats het niet in de buurt van elektrische apparatuur met hoog vermogen of van cliënten met een pacemaker.
10. Een instabiele spanning of magnetische storing kan de normale werking beïnvloeden.
11. Dit apparaat mag uitsluitend door professionele gebruikers worden gebruikt.
12. Steriliseer het handstuk en de elektromotor vóór het eerste gebruik.
13. De gebruiker mag de iPed niet repareren of (de)monteren zonder nadrukkelijke goedkeuring van de fabrikant of diens servicepartner. Alle reparaties en montagewerkzaamheden moeten door een erkende Jinme-servicepartner worden uitgevoerd.
14. Het apparaat is enkel geschikt om te gebruiken met gedemineraliseerd water of sprayvloeistof neutraal (zonder toegevoegde geurstoffen) met een geleidbaarheid van maximaal 8µS.

1. Inhoud van de verpakking

Hoofdeenheid×1
Waterreservoir (voor stationair gebruik) ×1
Borstelloze gelijkstroommotor (met slang)×1
Voetschakelaar ×1
Voedingsadapter×1
Voedingskabel×1

2. Toepassingsgebied en beoogde gebruikers

Productbeschrijving: dit product is machine voor voetverzorging en is bedoeld voor gebruik met geschikte (hoek)handstukken en de Omnicut. Het is compatibel met rechte en hoek-handstukken en accessoires met overbrengingsverhoudingen van 1:1 (direct), 1:5 (versnellend) of 4:1 (vertragend).
Beoogd gebruik/toepassingsgebied: voetverzorging (frezen, bijwerken en polijsten) en nagelverzorging (slijpen, frezen en polijsten).
Beoogde gebruikers: dit apparaat mag uitsluitend worden gebruikt door personen die voor voetverzorging zijn opgeleid en gekwalificeerd.
Gebruiksomgeving: dit apparaat is uitsluitend bedoeld voor gebruik binnenshuis en kan in een professionele of huishoudelijke omgeving worden gebruikt.

3. Technische Specificaties

3.1. Voedingsadapter

Ingang: 100–240 V AC, 50/60 Hz
Uitgang: 32 V DC, 3,75 A
Zekering: T3,15AH250V

- Bij een stroomsterkte tot en met het afschakel-vermogen van 100 A zal de zekering veilig doorsmelten zonder explosie, vlamboog of ander gevaar en wordt het circuit betrouwbaar onderbroken.
- Als de stroomsterkte het afschakel-vermogen van 100 A overschrijdt en blijft aanhouden, kan de zekering het circuit mogelijk niet volledig onderbreken.

Specificatie voedingsuitgang: mannelijke DC-stekker 5,5 × 2,1 mm—

3.2. MicroMotor

Motormodel	M1
Nominale spanning	Ingang: 32 V DC
Bedrijfsmodus	Rechtsom/linksom draaien
Toerentalbereik (standaardmodus)	120 r/min – 40,000 r/min
Maximaal koppel	3 N·cm
Koelluchtdebiet	≤1 L/min
Afmetingen	Diameter φ21,7 × hoogte 70,5 mm
Geluidsniveau	≤75 dB

3.3.Bedieningseenheid

Model	IPED1
Nominale Spanning	Ingang: 32V DC
Bedrijfsluchtdruk (externe toevoer)	0.2 MPa – 0.6 MPa
Afmetingen (exclusief waterreservoir)	200.8 mm (L) × 195.65 mm (W) × 95 mm (H)
Softwarenaam	Besturingssoftware voor de elektromotor voor voetverzorging
Softwareversie	V1

3.4. Glasvezelverlichting (LED)

Model	1.8×1.8×0.6×24
Type	SMD LED
Bedrijfsspanning	2.70 – 2.90 V
Lichtstroom	100 – 150 LM
Kleurtemperatuur	5000 – 5500 K
Kleurweergave-index	≥75 Ra
Lichtrendement	100 – 150 LM/W
Stralingshoek	60°

3.5. Lucht- en Watertoevoer

Watertoevoer voor spray	Max. 1,7 ml/min ± 0,2 (zonder aangesloten handstuk)
Luchttoevoer voor spray	1,5 l/min of meer (bij 0,2 MPa)

4. Opbouw en montage

Hoofdopbouw: bestaat uit de hoofdeenheid, het waterreservoir, de borstelloze gelijkstroommotor (met slang), de voetschakelaar, de voedingsadapter en de voedingskabel.

4.1. Identificatie van de onderdelen

1	Hoofdeenheid
2	Waterreservoir
3	Deksel Waterreservoir
4	Borstelloze Gelijkstroommotor (met slang)
5	LCD Bedieningsscherm
6	Houder voor handstuk
7	Aansluiting voetschakelaar
8	Aansluiting Netstroomadapter
10	Hoofdschakelaar Aan/Uit
11	Aansluiting externe compressor (optioneel)
12	Motorkabel
13	Aansluiting vloeistofslang
14	Koppeling vloeistofslang (reservoir)
15	Voetbeugel
16	Drukknop (geen functie)
17	Drukgevoelig voetpedaal

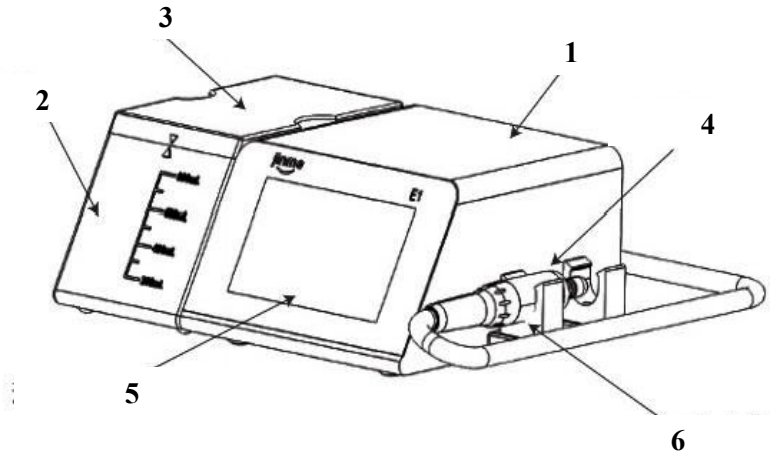

Vooraanzicht

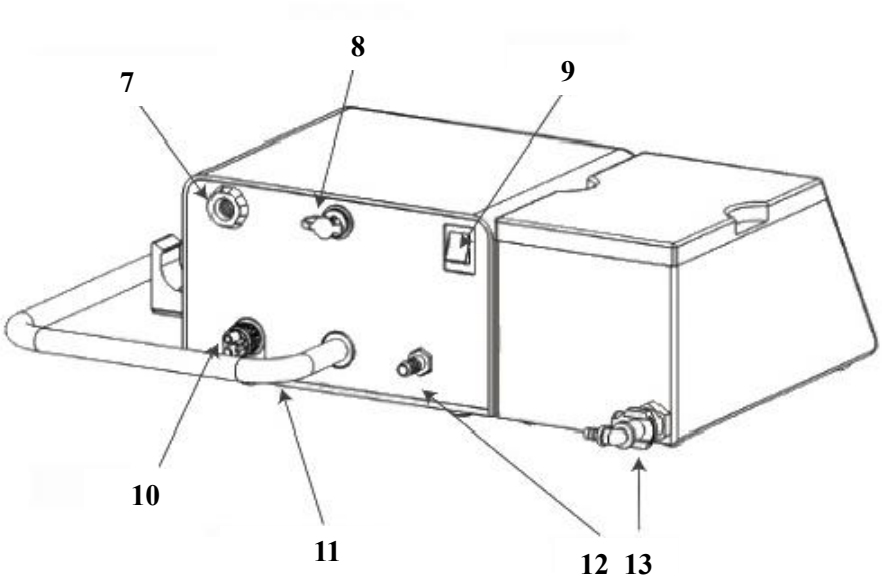

Achteraanzicht

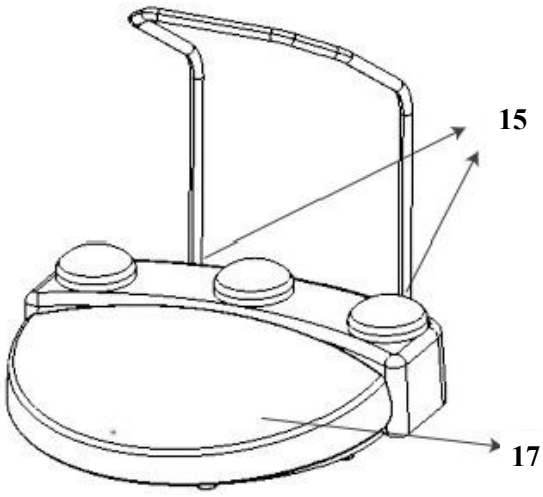

4.2. Aansluiten van onderdelen

⚠ **LET OP**	**· Controleer bij aansluiting op de bedieningseenheid of de handstukslang geen lucht of water lekt.** **· Draai bij het aansluiten van de handstukslang en motorkabel de schroeven goed vast om abnormaal draaien te voorkomen.**

4.2.1. Montage van de externe compressor

Laat u van tevoren goed informeren over deze mogelijkheid door een erkend Jinme servicepartner! Lijn, zoals afgebeeld in figuur 1, de aansluiting van de externe compressor of turbine-handstukslang van een unit uit met de bijbehorende poort, steek de stekker stevig in en draai de borgmoer recht vast om de aansluiting te borgen (figuur 1).

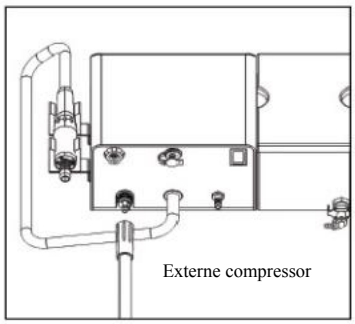

Figuur 1

⚠ LET OP

· Gebruik uitsluitend slangen die door de fabrikant worden aanbevolen.

· Controleer vóór gebruik nogmaals de waterafvoer van de compressor.

· Trek niet met overmatige kracht aan de motorslang.

· Gebruik geen verontreinigde of vochtige lucht.

4.2.2. Aansluiten van de voeding

Steek, zoals afgebeeld in figuur 2, de kleine stekker van de voedingskabel in de adapter en sluit de grote stekker aan op een netspanning van 100–240 V. Lijn de uitgangsstekker van de adapter uit met de voedingsaansluiting van de bedieningseenheid en steek deze stevig in (figuur 2).

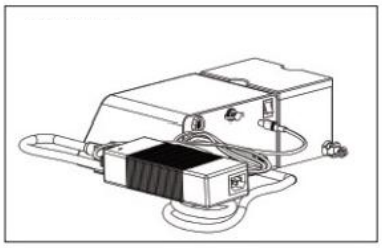

Figuur 2

4.2.3. Motor/motorkabel aansluiten en loskoppelen

Steek, zoals afgebeeld in figuur 3, de connector van de motor en motorkabel voorzichtig en recht in tot deze niet verder kan. Draai vervolgens de borgmoer van de motorkabel stevig vast. Draai de borgmoer los en trek de connector recht uit om deze los te koppelen.

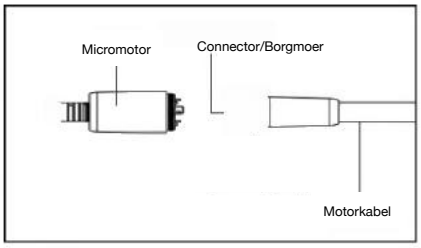

Figuur 3

4.2.4. Motor/handstuk aansluiten en loskoppelen

Plaats het handstuk op de motoraansluiting zoals afgebeeld in figuur 4, en draai het totdat u een klik hoort; het handstuk is dan vergrendeld. Houd de motor en het handstuk stevig vast en trek ze recht uit elkaar om het handstuk te verwijderen.

* Het (hoek)handstuk is afzonderlijk verkrijgbaar.
* De klik is enkel waarneembaar bij handstukken met intern licht.

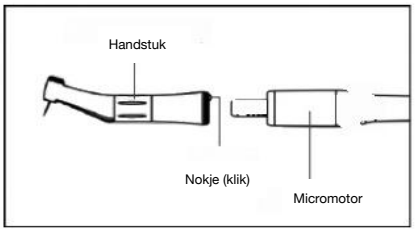

Figuur 4

⚠ LET OP	· Wees voorzichtig met handstukken die moeten worden gesmeerd (micromotor type E). Zet het handstuk na het smeren rechtop totdat overtollig reinigings-/ smeermiddel is uitgelopen. Veeg het handstuk grondig af voordat u het op de motor aansluit. · Plaats of verwijder het handstuk niet terwijl de motor draait. · Laat een gesmeerd handstuk tijdens opslag niet op de motor aangesloten; olie kan in de motor lopen en storingen veroorzaken.
⚠ LET OP	· Bewaar gesmeerde handstukken afzonderlijk en sluit ze pas vlak vóór gebruik aan. · Voorkom dat water in de motor terechtkomt om storingen te vermijden.

5. Gebruiksaanwijzing

1)Sluit de 32 V DC-uitgangsstekker aan op de voedingsaansluiting van de bedieningseenheid en druk deze stevig aan. Zet vervolgens de aan-uitschakelaar aan; het display licht nu op.

Voedingssymbool	**O**	**|**
Status	**UIT**	**AAN**

⚠Controleer vóór het inschakelen altijd of de uitgangsspanning van de voeding 32 V DC bedraagt.

2)Selecteer de overbrengingsverhouding en parameters die bij het te gebruiken handstuk horen (figuur 5).



Figuur 5

Functiemenu en beschrijving:

Menu		Parameterinstellingen					
Overbrengingsverhouding handstuk	Submenu	Fabrieksinstelling toerental (omw/min)	Instelbereik toerental (omw/min)	Fabrieksinstelling vloeistoftoevoer	Instelbereik vloeistoftoevoer	Fabrieksinstelling draairichting	Fabrieksinstelling verlichting
1:1	M1	16000	0–40000 (0–120–200; 200–1000, stapgrootte 100; boven 1000: stapgrootte 1000)	40%	0–100%, 20% per stap	Rechts	Aan
	M2	10000		40%		Rechts	Aan
	M3	40000		40%		Rechts	Aan
	M4	40000		40%		Rechts	Aan
4:1	M1	10000	0–10000 (stapgrootte 100)	0%	0–100%, 20% per stap	Rechts	Aan
	M2	8000		0%		Rechts	Aan
	M3	4000		0%		Rechts	Aan
	M4	2000		0%		Rechts	Aan
1:5	M1	150000	0–200000 (0–10000, stapgrootte 1000; boven 10000: stapgrootte 10000)	40%	0–100%, 20% per stap	Rechts	Aan
	M2	50000		40%		Rechts	Aan
	M3	200000		40%		Rechts	Aan
	M4	200000		40%		Rechts	Aan

3) Gebruik van de voetschakelaar:

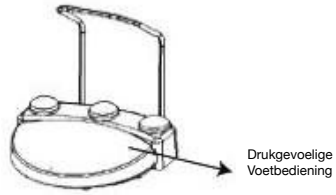

Stel na het inschakelen het gewenste toerental, vloeistoftoevoer en de overige parameters in en druk het voetpedaal in om de werking te starten.

LET OP!!! De 3 functieknoppen op de voetbediening hebben (nog) geen functie!

Opslagknop:—

Funtie	Algemene bediening
Opslagknop	1.Kort indrukken om opgeslagen functieparameters op te roepen. 2.Lang indrukken om de bijbehorende functie te openen; raadpleeg de algemene bedieningsinstructies.
Geheugenfunctie	Houd de opslagknop ingedrukt totdat u twee pieptonen hoort en laat de knop vervolgens los om de huidige parameters op te slaan. Opgeslagen worden: toerental, waterdebiet, draairichting en verlichtingsstatus.
Fabrieksinstellingen herstellen	1.Houd de opslagknop ingedrukt totdat u vier pieptonen hoort en laat de knop vervolgens los om de fabrieksinstellingen te herstellen. 2.Tijdens het herstellen van de fabrieksinstellingen wordt het scherm eenmaal zwart.
Kalibratie van de voetbediening	Houd de opslagknop ingedrukt totdat u vijf pieptonen hoort en laat de knop vervolgens los om de kalibratie van de voetbediening te openen.

⚠ **Eerste ingebruikname:** Indien u de machine voor de eerste keer (of sinds lange tijd) in gebruik neemt duurt het lang voor de machine gaat sprayen. Houdt er rekening mee dat dit soms wel tot 7 minuten kan duren.

6. Reiniging en onderhoud

Schakel het apparaat na elk gebruik uit, verwijder het aangesloten handstuk en neem de bedieningseenheid af met een katoenendoek die met desinfecterende alcohol is bevochtigd.
Steriliseer de bedieningseenheid, adapter, motorkabel en andere onderdelen **niet** in een autoclaaf en stel ze niet bloot aan andere sterilisatiemethoden met hoge temperatuur.
Laat ten minste eenmaal per jaar een functie- en veiligheidsinspectie uitvoeren (tenzij lokale voorschriften een korter interval vereisen). Deze inspectie moet door een gekwalificeerde professionele organisatie worden uitgevoerd en omvat ten minste de volgende handelingen:
· Visuele controle van de buitenzijde op beschadigingen.
· Meting van de lekstroom van het apparaat (in Nederland NEN3140).
· Visuele controle van interne onderdelen op veiligheidsrisico's, zoals mechanische schade aan de behuizing of tekenen van oververhitting.
· Functietest om te controleren of het maximale toerental wordt bereikt.
· Laat service en inspectie bij voorkeur uitsluitend door erkende Jinme-servicepartners uitvoeren. Dit product is niet ontworpen voor reparatie op locatie.
Versleten O-ringen kunnen ertoe leiden dat het handstuk niet goed past of dat water of lucht lekt. Vervang de O-ringen zo nodig; zie 6.1 O-ringen vervangen voor de voorzorgsmaatregelen.

6.1. O-ringen vervangen

Gebruik bij de Bovenstaand verschijnsel een naald of vergelijkbaar hulpmiddel om de versleten O-ring uit de motoraansluiting te verwijderen en plaats een nieuwe O-ring in de groef.

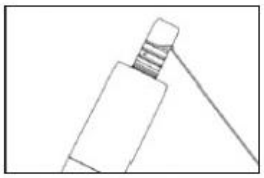

O-ring zwart: Artikelcode 315020

⚠ LET OP

Er zijn in totaal drie O-ringen.

· Versleten O-ringen kunnen de volgende verschijnselen veroorzaken. Vervang de O-ringen als een van deze verschijnselen optreedt:

Waterlekkage of geen watertoevoer

Luchtlekkage of geen luchtstroom

Trillingen

Het handstuk kan moeilijk correct worden geplaatst

7. Reiniging en desinfectie

Proces	Procesfase	Onderdeel	Vereiste	Voorzorgsmaatregelen
Gehele proces	Gehele proces	Gehele proces	1. Draag beschermende kleding.	
Voorbereiding direct na gebruik	Decontaminatie	Verwijderen van grove verontreiniging	1.Schakel het apparaat uit. 2.Koppel de motor los van de motorkabel (zie 4.2.3 Motor/ motorkabel aansluiten en loskoppelen). 3.Voer onmiddellijk na elk gebruik een eerste reiniging uit met een vochtig doekje om zichtbaar vuil te verwijderen. Schroef de beschermkap op de motorkabelaansluiting en plaats de geleidehulsplug in de motoraansluiting (zie 6.2). 4.Plaats het onderdeel na verwijdering van zichtbaar vuil in een daarvoor bestemde bak en breng het direct naar de reinigingsruimte.	Gebruik uitsluitend vochtige doekjes zonder eiwitfixerende werking.
	Voorbereiding voor vervoer	Veilig vervoer in een bak	Vervoer de motor (met geleidehulsplug en beschermkap) in een bak om vallen te voorkomen en personeel te beschermen.	Bakken moeten na gebruik worden gesteriliseerd om kruisbesmetting te voorkomen.
Voorbereiding van de reiniging	Voorbereiding	Hulpmiddelen voorbereiden	Zorg voor borstels, wattenstaafjes, absorberende doeken en een stevige sterilisatiecontainer met ventilatieopeningen.	
Reiniging	Handmatige reiniging	Verwijderen van verontreiniging	1.Verwijderen van verontreiniging 1. Spoel met onthard water (<38 °C) en een borstel en reinig de te desinfecteren onderdelen met een absorberende doek. a.Oppervlaktereiniging: draai de motor om alle oppervlakken te reinigen. Verwijder met een absorberende doek of borstel alle vloeistofresten totdat het onderdeel zichtbaar schoon is. b.Reiniging van spleten en contactvlakken: borstel spleten, de aansluiting aan de achterzijde van de motor en andere kieren herhaaldelijk totdat geen zichtbaar vuil meer aanwezig is. Droog daarna met een absorberende doek. c.Spoel zichtbaar vuil van de handstukhouder en droog deze met een absorberende doek. d.Gooi gebruikte doekjes en handschoenen in een afvalbak voor medisch afval en gebruik nieuwe. 2. Neem de voorgespoelde motor (met geleidehulsplug en beschermkap) en de handstukhouder af met een enzymatisch reinigingsmiddel en absorberende doek. Reinig alle spleten en bereikbare oppervlakken zorgvuldig. 3. Besteed extra aandacht aan spleten en groeven. Reinig deze draaiend met een in enzymatisch reinigingsmiddel gedoopt wattenstaafje totdat op het staafje geen vuil meer zichtbaar is. 4. Spoel opnieuw met onthard water (<38 °C) en een borstel. 5. Droog met een steriele, sterk absorberende doek en laat aan de lucht nadrogen. 6. Herhaal de bovenstaande stappen zo nodig totdat de onderdelen grondig schoon zijn en geen zichtbaar vuil meer aanwezig is.	Houd de motoraansluiting tijdens het spoelen omlaag om te voorkomen dat water in de motor komt. Dompel de motor nooit onder in vloeistof en plaats hem niet in een ultrasoonreiniger. Gebruikers met een verminderd gezichtsvermogen wordt geadviseerd bij de controle op vuilresten een geschikte bril te dragen. Controleer in een goed verlichte omgeving op achtergebleven vuil.
Desinfectie			Draag medische handschoenen. Bevochtig een absorberende doek met medische alcohol van 75% en neem het oppervlak van de motor (met geleidehulsplug en beschermkap) bij een kamertemperatuur van 20–30 °C driemaal gedurende telkens 20 seconden af. Laat het onderdeel daarna één minuut liggen totdat de alcohol is verdampt en geen vloeistof meer zichtbaar is.	
Drogen			Droog met een persluchtpistool of een gesteriliseerde pluisarme doek totdat geen vloeistofresten meer zichtbaar zijn.	
Verpakken	Verpakken		Plaats de motor (met geleidehulsplug en beschermkap) en de handstukhouder afzonderlijk in autoclaafzakken en sluit deze. Plaats per sterilisatiezak slechts één motor of één handstukhouder.	Sterilisatiezakken moeten voldoen aan ISO 11607-1:2019/Amd 1:2023.
Vervoer	Overbrengen	Overbrengen naar de gebruikslocatie	Vervoer met de daarvoor bestemde transportmiddelen overeenkomstig de geldende eisen.	Volg de richtlijnen, normen en beginselen die in uw land/regio gelden.

8. Storingsmeldingen

Storingscode	Omschrijving	Oplossing
E1	Over-/onderspanning	1.Schakel het apparaat uit. 2.Controleer of de spanning van de voedingsadapter binnen 24–36 V DC ligt. 3.Schakel het apparaat na controle weer in.
E2	Voetschakelaar niet aangesloten	Schakel het apparaat uit, controleer de aansluitingen van de voetschakelaar en start het apparaat opnieuw.
E3	Fase-uitval motor/ kortsluiting	Controleer of de motor correct is aangesloten en schakel het apparaat opnieuw in.
E4	Motor geblokkeerd/ overbelast	Verhelp de oorzaak van de blokkering en schakel het apparaat opnieuw in.
!	Laat het voetpedaal los	Laat het voetpedaal los om de normale werking te hervatten.

Voer bij een vermoedelijk probleem eerst de bovenstaande controles uit voordat u het apparaat ter reparatie aanbiedt. Neem contact op met uw leverancier als het probleem niet onder een van de bovenstaande situaties valt of na controle niet is verholpen.

9. Service na verkoop

Dit product heeft een strenge kwaliteitscontrole en eindinspectie ondergaan. Een garantiebewijs en garantieregistratiekaart zijn bijgevoegd. Vul na een probleemloze installatie de gevraagde gegevens op de garantieregistratiekaart in en stuur deze aan ons terug. Als de kaart niet wordt geretourneerd, kunnen reparatiekosten ook binnen de garantieperiode in rekening worden gebracht. Bewaar het ingevulde garantiebewijs zorgvuldig.

10. Afvoer van het product

Zowel Pedicure-Service.nl als Guangdong Jinme Medical Technology Co., Ltd. Hechten veel waarde aan milieuverantwoordelijkheid. Het apparaat en de verpakking zijn zo milieuvriendelijk mogelijk ontworpen.

Voer de besturingsprintplaat, aandrijfprintplaat en borstelloze gelijkstroommotor af overeenkomstig de in uw land/regio geldende beginselen, normen en eisen voor afgedankte elektrische apparatuur. Zorg dat reserveonderdelen bij afvoer geen verontreiniging veroorzaken.
Afvoer van verpakkingsmaterialen
Alle verpakkingsmaterialen zijn volgens milieunormen geselecteerd en zijn recyclebaar. Lever gebruikte verpakkingsmaterialen in via geschikte inzamel- en recyclingsystemen. Zo draagt u bij aan hergebruik van grondstoffen en voorkomt u afval.

11. Garantie

De fabrikant garandeert het product gedurende één jaar vanaf de aankoopdatum tegen materiaal- en fabricagefouten, mits het product wordt gebruikt volgens de methoden en procedures in deze gebruiksaanwijzing.
De garantie dekt geen schade die ontstaat door het niet naleven van deze gebruiksaanwijzing en evenmin schade aan roterende onderdelen.

12. Symbolen en markeringen


Voer afgedankte producten en accessoires af overeenkomstig de AEEA-richtlijn (WEEE) 2012/19/EU


Bescherming tegen elektrische schokken


Apparatuur van klasse II

Gelijkstroomvoeding


Het apparaat mag niet in vloeistof worden ondergedompeld


Waarschuwingssymbool voor draaiende onderdelen


Productiedatum


FabrikantVoldoet aan Verordening (EU) 2017/745


CE-markering


Raadpleeg de gebruiksaanwijzing


Waarschuwingssymbool



Serienummer


Waterkoeling


Luchtkoeling


Transport: Bescherm tegen regen, Deze zijde boven en Breekbaar

13. Informatie over elektromagnetische compatibiliteit (EMC)

⚠OPMERKING

Deze elektromotor voor voetverzorging voldoet aan de eisen voor elektromagnetische compatibiliteit van EN 55014-1 en EN 55014-2.
· De gebruiker moet het apparaat installeren en gebruiken volgens de EMC-informatie in de meegeleverde documentatie.
· Draagbare en mobiele RF-communicatieapparatuur kan de werking van deze elektromotor beïnvloeden. Vermijd tijdens gebruik sterke elektromagnetische storing, bijvoorbeeld van mobiele telefoons of magnetrons in de directe omgeving.

⚠WAARSCHUWING

Gebruik het apparaat of systeem niet direct naast, op of onder andere apparatuur. Als dit toch noodzakelijk is, controleer dan of het in de gebruikte opstelling normaal werkt.
Het gebruik van andere dan de voorgeschreven accessoires, transducers en kabels, met uitzondering van transducers en kabels die de fabrikant als reserveonderdeel voor interne componenten verkoopt, kan leiden tot hogere emissies of een lagere immuniteit van het apparaat of systeem.
· Het gebruik van niet-gespecificeerde accessoires, transducers of kabels kan leiden tot hogere emissies of een lagere immuniteit van het apparaat of systeem.

Nr.	Naam	Kabellengte (m)	Afgeschermd
1	Voedingskabel	1.5	Nee
2	Uitgangskabel adapter	1.2	Ja
3	Slangenset	2.34	Nee
4	Aansluitkabel voetschakelaar	2.8	Ja

14. Elektrisch aansluitschema

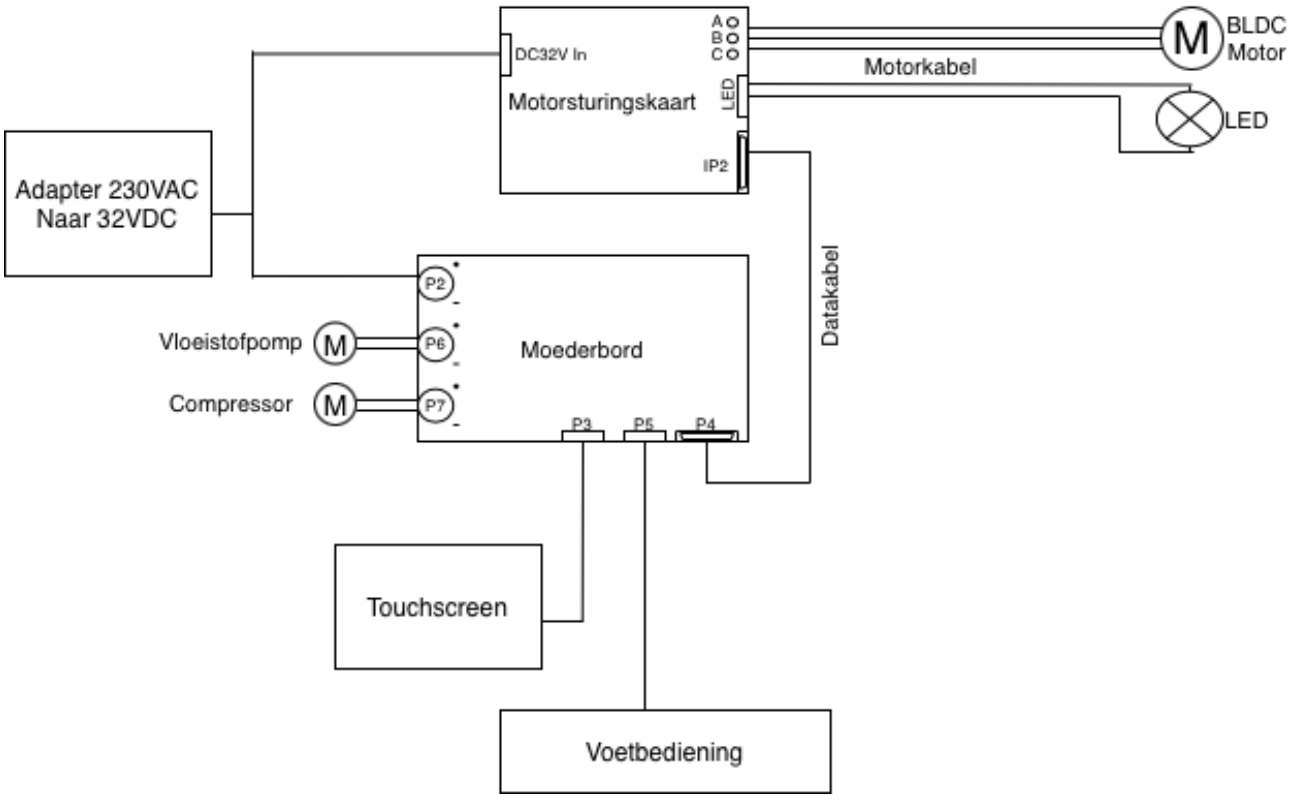

15. Opslag en vervoer

1. Behandel het apparaat voorzichtig en vermijd trillingen. Installeer en bewaar het op een droge, koele plaats.
Temperatuur bij opslag en vervoer: -10–55 °C; relatieve luchtvochtigheid: 8–93%; luchtdruk: 700–1060 hPa.
2.Bedrijfstemperatuur: 5–40 °C; relatieve luchtvochtigheid tijdens gebruik: 15–80%; luchtdruk: 860–1060 hPa.
3.Bewaar het apparaat niet samen met giftige, corrosieve, vluchtige, ontvlambare of explosieve stoffen.
4.Vermijd trillingen en schokken tijdens het vervoer. Voorzichtig behandelen.
5.Verwijder alle vloeistof uit het apparaat alvorens deze op te slaan.